MotionCam Benutzerhandbuch

Aktualisiert April 17, 2021

MotionCam ist ein drahtloser Bewegungsmelder mit Fotobestätigung von Alarmen für den Innenbereich. Er funktioniert bis zu 4 Jahre mit den mitgelieferten Batterien, erkennt Bewegungen in bis zu 12 Metern, ignoriert Tiere, erkennt aber eine menschliche Bewegung sofort. MotionCam funktioniert in Ajax-Sicherheitssystemen und ist über die beiden sicheren Funkprotokolle mit einer Hub-Zentrale verbunden. Der Melder nutzt die Protokolle **Jeweller** und Wings für die Übermittlung von Alarmen und Ereignissen bzw. Fotos. Die Funkreichweite kann im Freifeld bis zu 1700 m betragen.

> ⚠ Der Melder ist nur mit **Hub 2** oder **Hub 2 Plus** kompatibel. Der Anschluss an die Zentralen **Hub** und **Hub Plus**, den Funk-Repeater **ReX** oder die Integrationsmodule **ocBridge Plus** und **uartBridge** wird nicht unterstützt!

Der Melder wird über die **Ajax-Apps** für iOS, Android, macOS und Windows konfiguriert. Benutzer werden über alle Alarme und Ereignisse über Push-Benachrichtigungen, SMS und Anrufe (falls aktiviert) informiert.

oder an die zentrale Überwachungsstation eines Sicherheitsdienstes angeschlossen werden.

Kaufen Sie MotionCam Bewegungsmelder mit visueller Alarmbestätigung

Funktionselemente

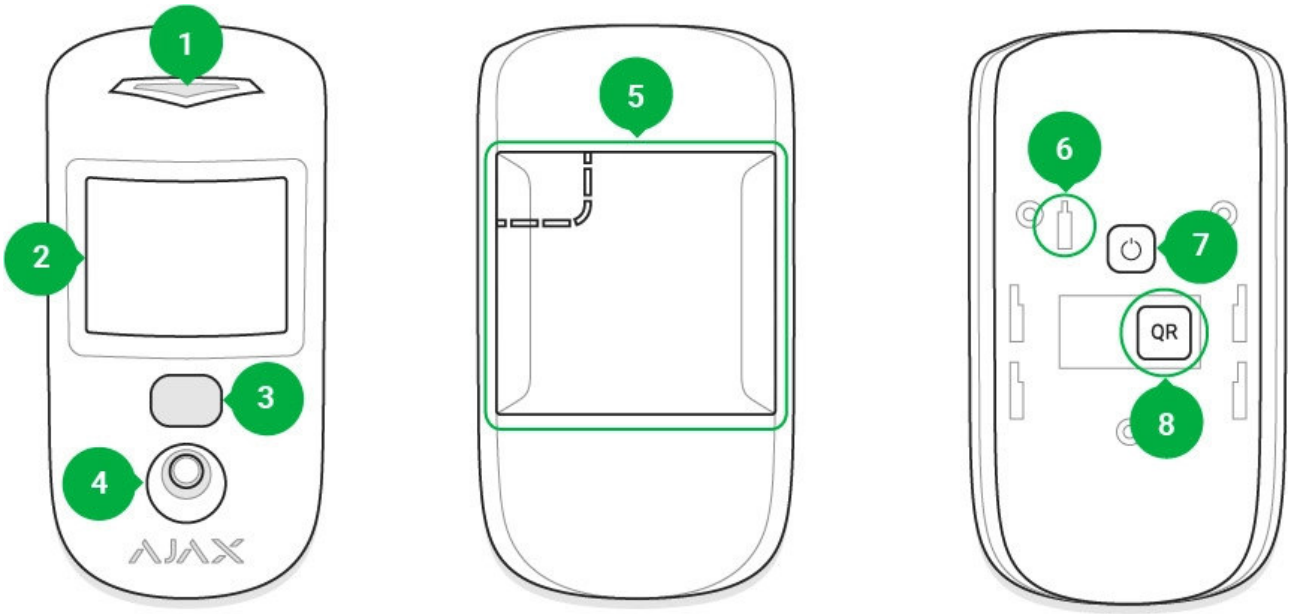

1. LED-Anzeige
2. Linse des Bewegungsmelders
3. Infrarotbeleuchtung für Aufnahmen im Dunkeln
4. Kamera
5. SmartBracket-Befestigungsplatte (der perforierte Teil ist für die Funktion der Manipulationsfunktion erforderlich, wenn jemand den Melder von der Montagefläche abzuziehen versucht)
6. Manipulationsschutztaste
7. Ein/Aus-Taste
8. QR-Code

Funktionsweise

Der Infrarot-Sensor der MotionCam erkennt das Eindringen in einen geschützten Bereich durch Erfassen sich bewegender Objekte mit einer Temperatur ähnlich

funktioniert der Melder auch in Bereichen mit Temperaturen von 0 °C bis 40 °C. Bei richtiger Anbringung und Einstellung kann MotionCam Haustiere ignorieren.

Bei einer erkannten Bewegung sendet der scharfgeschaltete Melder sofort ein Alarmsignal an die Hub-Zentrale. Die Hub-Zentrale aktiviert die angeschlossenen Sirenen und benachrichtigt den Benutzer und den Sicherheitsdienst. MotionCam verwendet das Funkprotokoll **Jeweller** zur Übertragung von Alarmen und Ereignissen an die Hub-Zentrale.

Die integrierte MotionCam-Kamera kann 1 bis 5 Aufnahmen mit einer Auflösung von 320 × 240 und bis zu 3 Aufnahmen mit einer Auflösung von 640 × 480 Pixel machen. In der App werden die Einzelbilder als animierte Fotostrecke angezeigt, damit der Benutzer das Ereignis im Zeitverlauf beurteilen kann. Die Fotos sind sowohl über die Ajax-Apps als auch die Software der Überwachungszentrale des Sicherheitsdienstes verfügbar. MotionCam verwendet das Funkprotokoll Wings zur Übertragung von Fotos an die Hub-Zentrale.

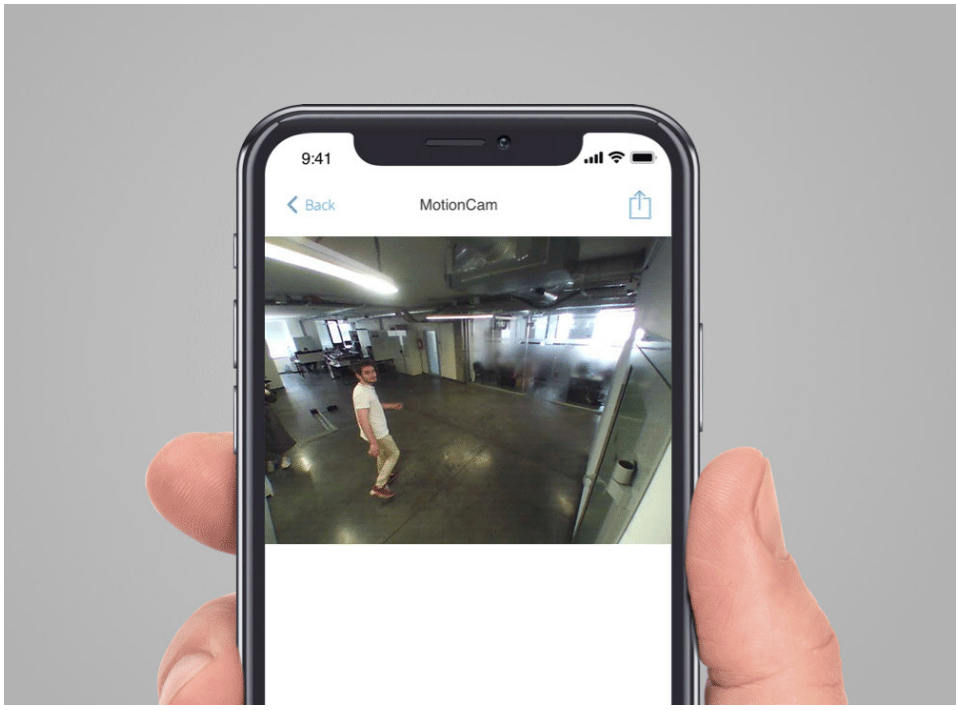

Der Melder verfügt über eine Infrarotbeleuchtung für Aufnahmen im Dunkeln, die nur beim Auslösen aktiviert wird.

Die Übermittlungszeit von Fotos innerhalb der Ajax Apps hängt von der Auflösung und der Geschwindigkeit Ihrer Internetverbindung ab. Die Tabelle zeigt die Übertragungszeit für ein Foto bei einer Signalstärke zwischen MotionCam und Hub-Zentrale von zwei bis drei Balken, wenn die Hub-Zentrale über ein Ethernet-Kabel angeschlossen ist.

160 × 120	bis zu 7 s
320 × 240 (Standardeinstellung)	bis zu 9 s
640 × 480	bis zu 20 s

Gleichzeitig wird innerhalb von 0,15 s ein Alarm gesendet.

Anmelden des Melders an der Hub-Zentrale

Bevor Sie mit der Anmeldung des Melders beginnen:

1. Schalten Sie die Hub-Zentrale ein und überprüfen Sie die Internetverbindung (über Ethernet-Kabel und/oder GSM-Netzwerk).
2. Installieren Sie die **Ajax-App** auf Ihrem Smartphone. Richten Sie ein Konto ein, fügen Sie in der App eine Hub-Zentrale hinzu und legen Sie mindestens einen Raum an.
3. Überprüfen Sie den Status der Hub-Zentrale in der App, um sicherzustellen, dass sie nicht scharfgeschaltet ist und nicht aktualisiert wird.

Bitte beachten Sie, dass nur ein Benutzer mit Administratorrechten Geräte zur Hub-Zentrale hinzufügen kann.

Anmelden des Melders:

1. Tippen Sie in der Ajax-App auf **Gerät hinzufügen**.
2. Geben Sie einen Namen für das Gerät ein, scannen Sie den auf der Melderrückseite oder der Verpackung aufgedruckten QR-Code, oder geben Sie diesen manuell ein, und weisen Sie es dann einem Raum zu.
3. Klicken Sie auf **Hinzufügen**. Der Countdown beginnt jetzt.
4. Zum Einschalten des Geräts den Ein-/Ausschalter 3 Sekunden lang gedrückt halten. Bitte beachten Sie, dass die Hub-Verbindungsanfrage beim Einschalten des Geräts nur kurz gesendet wird.

Funkreichweite einer Hub-Zentrale befinden (in der gleichen Einrichtung).

MotionCam schaltet sich sechs Sekunden nach Aktivierung wieder ab, wenn keine Verbindung mit der Hub-Zentrale hergestellt werden konnte. Sie müssen das Gerät nicht ausschalten, um es erneut zu versuchen.

Wenn das Gerät bereits an einer anderen Hub-Zentrale angemeldet wurde, schalten Sie MotionCam aus und befolgen Sie dann das Standard-Anmeldeverfahren.

Nach der Anmeldung wird der Melder auf der Hub-Geräteliste der App angezeigt. Die Häufigkeit der Gerätestatus-Aktualisierungen hängt vom Abfrageintervall ab, das in den Einstellungen der Hub-Zentrale angegeben ist (Standardwert: 36 Sekunden).

Status

Den Zustand der MotionCam können Sie im Meldermenü anzeigen.

1. Ajax-App > **Geräte** > **MotionCam**

Parameter	Wert
Temperatur	Die Temperatur des Melders. Gemessen am Prozessor; ändert sich im Zeitverlauf
Jeweller-Signalstärke	Die Stärke des Signals zur Übertragung von Alarmen und Ereignissen zwischen Hub-Zentrale und Melder
Akku-Ladung	Ladezustand der Batterie das Gerät. Es gibt zwei Zustände: • OK • Batterieladung niedrig **Anzeige der Batterieladung in Ajax-Apps**

Eingangsverzögerung (sek)	Die Eintrittsverzögerung ist die Zeit, die Ihnen für die Unscharfschaltung des Sicherheitssystems nach Betreten des Raums bleibt. **Was unter Eintrittsverzögerung zu verstehen ist**
Ausgangsverzögerung (sek)	Verzögerungszeit beim Verlassen. Die Austrittsverzögerung ist die Zeit, die Ihnen nach der Scharfschaltung des Sicherheitssystems für das Verlassen des Raums bleibt. **Was unter Austrittsverzögerung zu verstehen ist**
Verbindung	Verbindungsstatus zwischen Hub-Zentrale und Melder
Wings-Signalstärke	Die Stärke des Signals zum Übertragen von Fotos vom Melder zur Hub-Zentrale
Camera	Verbindungsstatus zwischen Hub-Zentrale und Kamera des Melders
Empfindlichkeit	Empfindlichkeitsstufe des Bewegungsmelders
Immer aktiv (24h)	Bei Aktivierung ist der Melder immer scharfgeschaltet
Vorübergehende Deaktivierung	Zeigt den Status der Funktion des vorübergehend deaktivierten Gerätes an: • **Nein** — das Gerät arbeitet im normalen Modus und überträgt alle Ereignisse. • **Nur Gehäuse** — der Administrator der Hub-Zentrale hat die Benachrichtigungen der Manipulationsschalter deaktiviert. • **Vollständig** — das Gerät wird durch den Hub-Administrator vollständig vom Systembetrieb ausgeschlossen. Das Gerät führt keine Systembefehle aus und meldet keine Alarme oder andere Ereignisse. • **Nach Alarmanzahl** — das Gerät wird vom

Firmware	Firmware-Version des Melders
ID	Geräte-ID

Einstellungen

Sie können die Geräteparameter im Bereich Einstellungen anpassen:

1. Ajax-Anwendung > **Geräte** > **MotionCam** > **Einstellungen**

Einstellungen	Wert
Erstes Feld	Meldername (kann bearbeitet werden)
Raum	Der virtuelle Raum, dem das Gerät zugewiesen werden kann
Empfindlichkeit	Der MotionCam-Melder verfügt über drei Empfindlichkeitsstufen: • **Hoch** — für Räume mit sehr wenig Hindernissen; in diesem Modus wird Bewegung so schnell wie möglich erkannt. • **Normal** — für Räume mit potenziellen Hindernissen: offene Fenster, Klimaanlagen, Heizungen usw. • **Niedrig** — für Räume mit vielen Hindernissen; in diesem Modus ignoriert der Melder Tiere unter 20 kg Gewicht und 50 cm Höhe
Immer aktiv	Im Modus „Immer aktiv“ protokolliert der Melder jede Bewegung. Unabhängig von der Un-/Scharfschaltung des Systems werden Sie vom Melder über jede Bewegung benachrichtigt. Aktivieren Sie diesen Modus bei Meldern in Räumen, die rund um die Uhr überwacht werden müssen.
	MotionCam macht Fotos mit folgenden

	Je höher die Auflösung, desto detaillierter das Bild, allerdings dauert die Übermittlung der Fotos zum Hub länger
Foto im Alarmfall senden	Bei Auslösung nimmt der Melder 1 bis 5 Fotos auf. Wenn die Option **Kein Foto** gewählt ist, wird die Kamera bei Ansprechen des Melders nicht aktiviert.
Alarme mit Fotobestätigung	MotionCam kann bei jeder oder nur bei der ersten bis zehnten Auslösung eines Alarms Fotos machen. Dar Wert wird bei Unscharfschaltung des Sicherheitssystems zurückgesetzt
Eingangsverzögerung (sek)	Wahl der Verzögerungszeit beim Betreten. Die Eintrittsverzögerung ist die Zeit, die Ihnen für die Unscharfschaltung des Sicherheitssystems nach Betreten des Raums bleibt **Was unter Eintrittsverzögerung zu verstehen ist**
Austrittsverzögerung (sek)	Wahl der Verzögerungszeit beim Verlassen. Die Austrittsverzögerung ist die Zeit, die Ihnen nach der Scharfschaltung des Sicherheitssystems für das Verlassen des Raums bleibt. **Was unter Austrittsverzögerung zu verstehen ist**
Verzögerungen im Teilscharfmodus	Aktivierung der Verzögerung bei aktiviertem Nachtmodus **Was unter Nachtmodus zu verstehen ist**
	Falls angewählt, schaltet der Melder bei

LED-Alarmanzeige	Anzeige während eines Alarms zu deaktivieren. Verfügbar für Geräte mit Firmware-Version 5.55.0.0 oder höher **Ermitteln der Firmware-Version oder ID des Melders oder Geräts**
Alarmierung durch Sirene wenn eine Bewegung erkannt	Wenn aktiviert, **werden die mit Anlage verbundene Sirenen** aktiviert, wenn bei einer erkannten Bewegung aktiviert
Jeweller Signalstärkentest	Schaltet den Melder in den Modus zur Prüfung der Jeweller-Signalstärke um. Beim Test wird die Signalstärke zwischen Hub-Zentrale und Melder überprüft, was zur Bestimmung des optimalen Installationsorts beitragen kann **Was unter Signalstärkentest zu verstehen ist**
Wings Signalstärkentest	Schaltet den Melder in den Modus zur Prüfung der Wings-Signalstärke um. Beim Test wird die Signalstärke zwischen Hub-Zentrale und Melder überprüft, was zur Bestimmung des optimalen Installationsorts beitragen kann
Erfassungsbereichstest	Schaltet den Melder in den Modus zur Prüfung des Erfassungsbereichs um. Beim Test wird das Verhalten des Melders bei Bewegungen geprüft und so der optimale Montageort bestimmt. **Was unter Erfassungszonentest zu verstehen ist**
Dämpfungsprüfung	Schaltet den Melder in den Modus zur Prüfung der Dämpfung um **Was unter Dämpfungsprüfung zu verstehen ist**

Vorübergehende Deaktivierung	und andere Benachrichtigungen dieses Geräts • **Nur Deckel** — das System ignoriert nur Benachrichtigungen über das Auslösen der Manipulationsschutztaste (Abnehmen des Gerätedeckels) **Mehr über vorübergehende Deaktivierung erfahren** Das System kann Geräte auch automatisch abschalten, wenn die eingestellte Anzahl von Alarmen überschritten wird. **Weitere Informationen zur automatischen Deaktivierung**
Benutzerhandbuch	Öffnet das Benutzerhandbuch des Melders
Gerät entkoppeln	Meldet den Melder von der Hub-Zentrale ab und löscht seine Einstellungen

Fotoverifizierung von Alarmen in Ajax-Apps

Wenn in den MotionCam-Einstellungen die Option **Foto im Alarmfall senden** aktiviert ist, werden Melderalarme in den Ajax-Apps mit Fotos oder animierten Fotostrecken versehen.

Klicken Sie zum Anzeigen von Fotos auf die Warnmeldung im Ereignis-Feed.

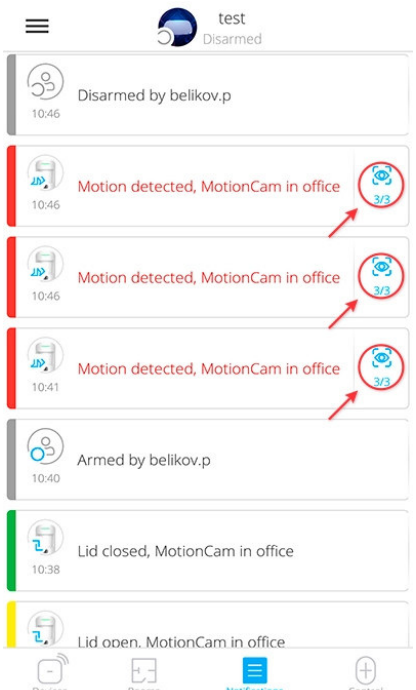

Klicken Sie zum Speichern des Fotos auf die entsprechende Schaltfläche.

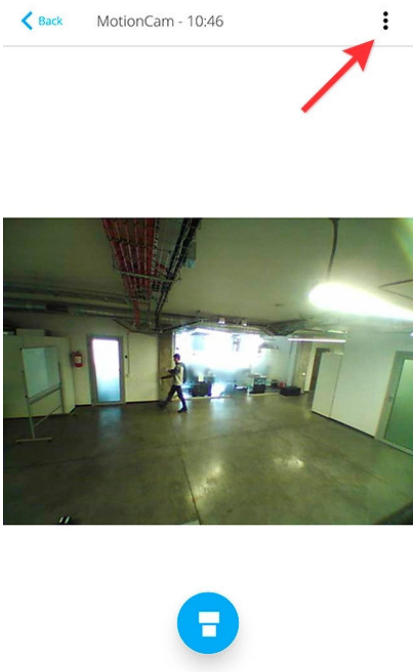

In der App werden die Einzelbilder als animierte Fotostrecke angezeigt, damit der Benutzer das Ereignis im Zeitverlauf beurteilen kann.

Jede Einzelbild einer Fotostrecke kann für sich gespeichert werden. Die gesamte Fotostrecke kann zusammen oder als MP4-Video gespeichert werden.

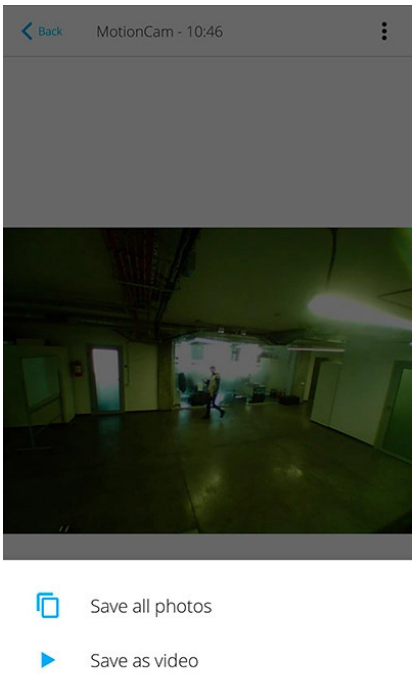

Die LED-Anzeige der MotionCam kann je nach Gerätestatus rot oder grün leuchten.

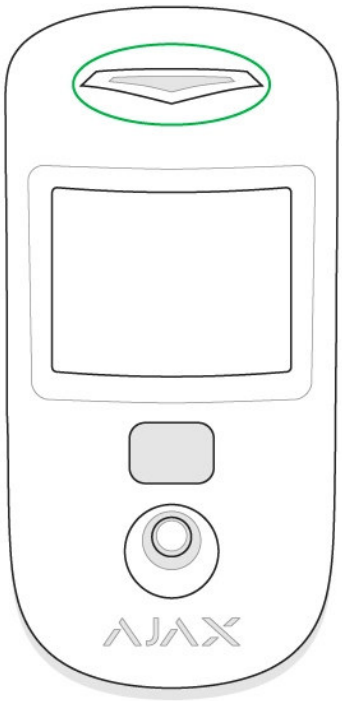

Anzeige beim Drücken des Ein-/Ausschalters

Ereignis	Anzeige
Einschalten	Leuchtet grün, während das Gerät eingeschaltet ist
Ausschalten	Leuchtet rot und blinkt dann dreimal

Aktive Melderanzeige

Ereignis	Anzeige	Hinweis
Melder an der Hub-Zentrale anmelden	Leuchtet einige Sekunden grün	

Funktionsprüfung

Ajax-Sicherheitssysteme können Funktionsprüfungen der angeschlossenen Geräte durchführen.

Die Tests beginnen nicht sofort, sondern innerhalb von 36 Sekunden bei Standardeinstellungen. Die Dauer bis zum Prüfbeginn ist von den für den Melder eingestellten Abfrageintervallen abhängig (siehe Abschnitt **Jeweller**-Einstellungen in den Einstellungen der Hub-Zentrale).

Die Tests sind im Einstellungsmenü des Melders zu finden (**Ajax-App** > **Geräte** > **MotionCam** > **Einstellungen**) :

- Jeweller-Signalstärkentest
- Wings-Signalstärkentest
- Erfassungsbereichstest
- Dämpfungsprüfung

Bei Störungen oder zu geringer Signalstärke für die Bildübertragung erhält der Benutzer eine Push-Benachrichtigung **„Hohe Störsignale im Rahmen der Wings Frequenzent“**.

Melderpositionierung

Die Position des Melders wirkt sich direkt auf die Wirksamkeit des Sicherheitssystems aus. Der Anbauort der MotionCam wird bestimmt durch die Entfernung zur Hub-Zentrale und die Beeinträchtigung der Übertragungsqualität

Melders im rechten Winkel zum wahrscheinlichsten Einbruchspfad in den Raum auszurichten.

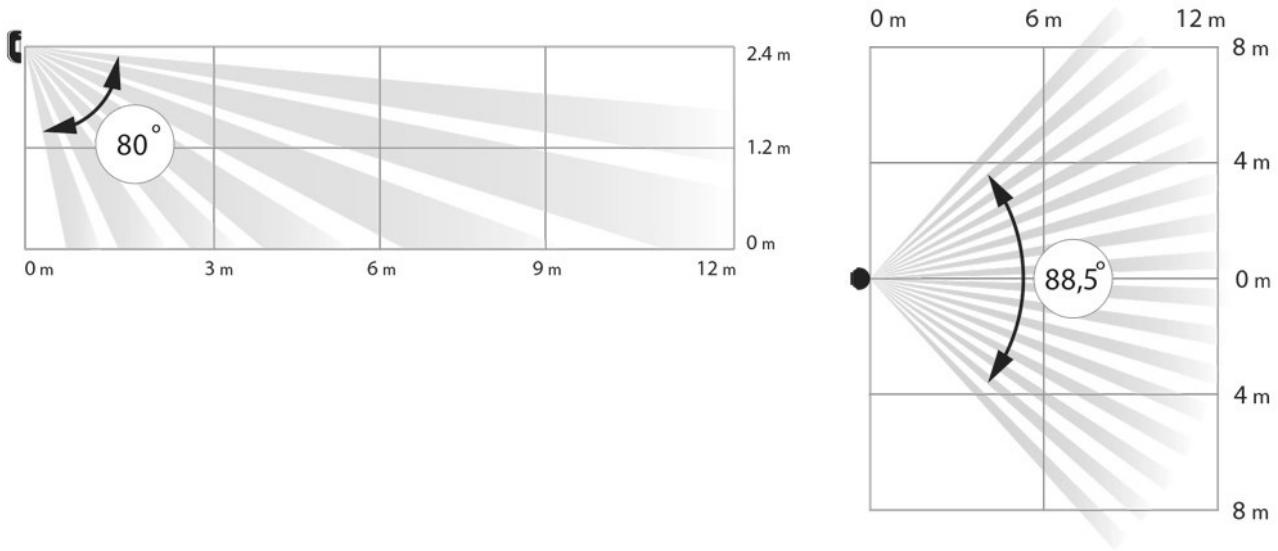

Horizontale und vertikale Sichtwinkel des Melders

Der Melder erkennt keine Bewegung hinter Glas. Bringen Sie den Melder daher nicht an Orten an, wo Glasobjekte das Sichtfeld versperren können. Zum Beispiel an Stellen, wo ein offenes Fenster das Sichtfeld des Melders versperren kann.

> Denken Sie daran, die Signalstärke am Installationsort zu überprüfen. Bei einer niedrigen Signalstärke (ein Balken) können wir nicht für den stabilen Betrieb des Sicherheitssystems garantieren!

Wenn die Signalstärke des Melders zu niedrig ist, sollten Sie alle erdenklichen Maßnahmen ergreifen, um die Qualität der Verbindung zu verbessern! Zumindest sollten Sie das Gerät umsetzen: schon eine Umpositionierung von 20 cm kann die Empfangsqualität bedeutend verbessern.

Bewegungserkennungszone verkleinert und die Haustierimmunitätsfunktion beeinträchtigt.

Warum Bewegungsmelder auf Tiere reagieren und wie dies vermieden werden kann

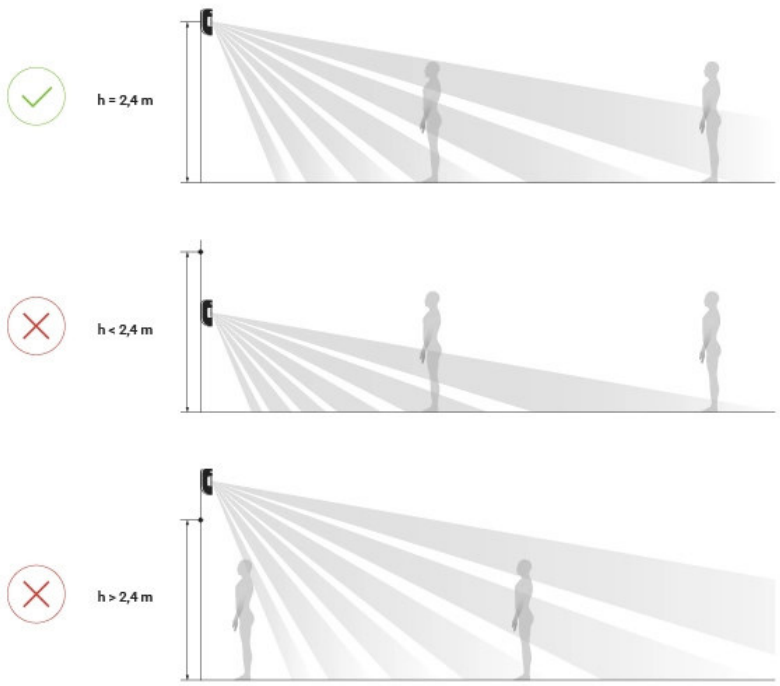

Verwenden Sie die SmartBracket-Montageplatte, um den MotionCam-Melder auf einer vertikalen Oberfläche oder in einer Ecke zu montieren. SmartBracket ist mit speziellen Aussparungen zur Befestigung mit den mitgelieferten Schrauben versehen.

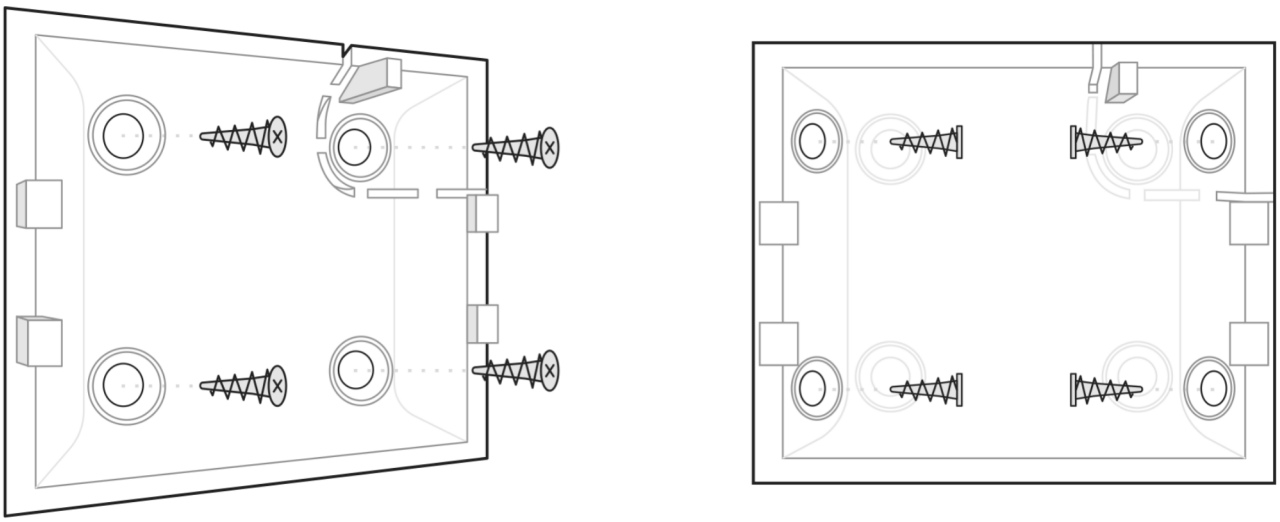

SmartBracket-Halters:

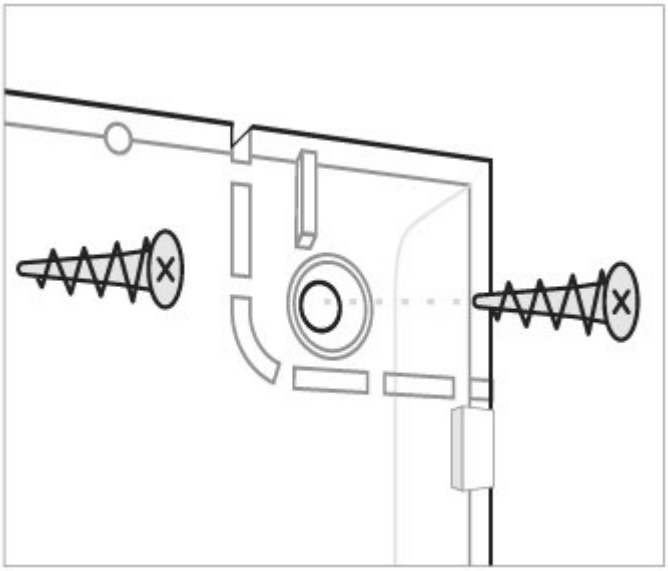

> Doppelseitiges Klebeband sollte nur zur vorübergehenden Installation des Melders verwendet werden. Das Band trocknet mit der Zeit aus, wodurch der Melder herunterfallen und das Sicherheitssystem auslösen kann. Darüber hinaus kann das Gerät durch einen Stoß ausfallen.

2. Befestigen Sie den Melder an der Montageplatte. Sobald der Melder am SmartBracket befestigt ist, zeigt seine einmal blinkende LED die Auslösung des Manipulationsschutzes am Melder an.

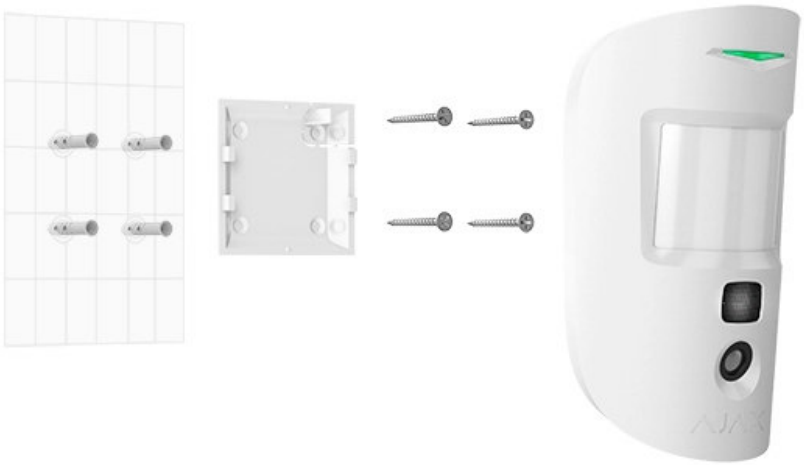

Installieren Sie den Melder nicht:

- im Außenbereich;
- in Richtung Fenster, um zu vermeiden, dass die Melderlinse direkter Sonneneinstrahlung ausgesetzt wird;
- in Richtung von Objekten mit schneller Temperaturänderung (z. B. elektrische Heizgeräte oder Gasheizungen);
- in Richtung sich bewegender Objekte mit Temperaturen, die denen des menschlichen Körpers ähnlich sind (z. B. wiegende Vorhänge über einer Heizung);
- an Orten mit schneller Luftzirkulation (in der Nähe von Ventilatoren, offenen Fenstern oder Türen);
- in der Nähe von metallischen Gegenständen und Spiegeln, die eine Dämpfung oder Störung von Funksignalen verursachen;
- in Räumen mit Temperatur- und Feuchtewerten außerhalb des zulässigen Bereichs;
- weniger als 1 Meter von einer Hub-Zentrale entfernt.

Instandhaltung

Überprüfen Sie regelmäßig die Funktionsfähigkeit des Melders. Reinigen Sie den Melder von Staub, Spinnweben und anderen Verunreinigungen. Verwenden Sie

Batteriewechsel

Technische Daten

Sensorelement	PIR-Sensor
Bewegungserfassungsreichweite	Bis zu 12 m
Blickwinkel des Bewegungsmelders (H/V)	88.5°/80°
Geschwindigkeit der Bewegungserkennung	Von 0,3 bis 2 m/s
Bildauflösung	Bis zu 640 × 480 Pixel
Anzahl der bei einem Alarm gemachten Fotos	Bis zu 5 Fotos je Alarmereignis
Infrarotbeleuchtung für Aufnahmen im Dunkeln	Ja
Haustierimmunität	Gewicht bis 20 kg, Höhe bis 50 cm **Warum Bewegungsmelder auf Tiere reagieren und wie dies vermieden werden kann >**
Sabotagekontakt	Ja
Frenquenzbereich	868,0 MHz bis 868,6 MHz oder 868,7 MHz bis 869,2 MHz, je nach Verkaufsregion
Kompatibilität	Funktioniert nur mit **Hub 2** und **Hub 2 Plus**

Betriebstemperaturbereich	1. Juni 2020) Von -10°C bis +40°C (herstellungsdatum nach dem 1. Juni 2020) **So finden Sie das Herstellungsdatum eines Melders oder Geräts**
Betriebsfeuchtigkeit	Bis zu 75%
Gesamtmaße	135 × 70 × 60 mm
Gewicht	167 g
Lebensdauer	10 Jahre

Komplettsatz

1. MotionCam
2. SmartBracket-Montageplatte
3. 2 CR123A-Batterien (vorinstalliert)
4. Montagesatz
5. Schnellstart Anleitung

Garantie